СПЕЦИФИКАЦИЯ

Марка элемента	№ детали	Кол-во шт.		Сечение	Длина мм	Вес, кг			Марка стали	Примечание
		т	н			Одной детали	Всех шт.	Элемента		
Б3-7	200	1		С12П	2700	28.1	28.1	28.4	С245	
		Вес сварных швов 1%					0.3			

Марка Б3-7 (1 шт.)

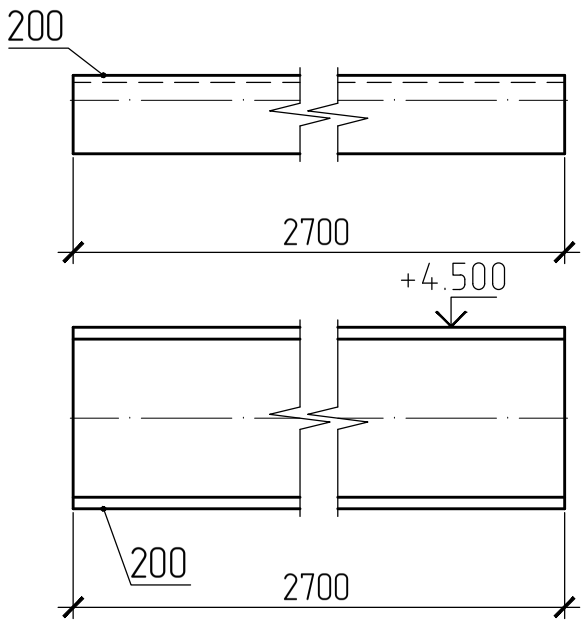

поз.200

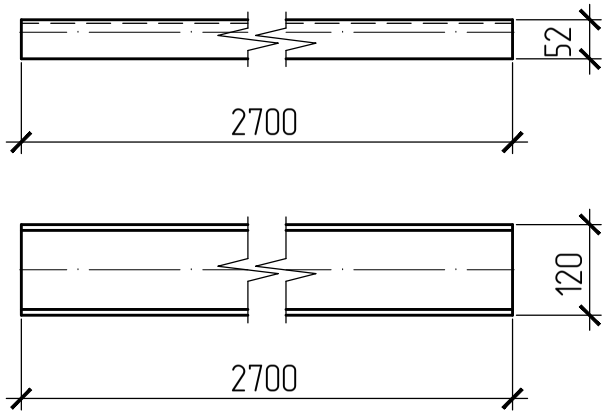

ВЫБОРКА МЕТАЛЛА

Профиль	Вес (кг)	Марка стали	Примечание
С12П	28.1	С245	
На сварные швы:	0.3		
Итого:	28.4		

ТРЕБУЕТСЯ ИЗГОТОВИТЬ

Марка элемента	Кол-во шт.	Вес, кгс	
		одного элемента	всех
Б3-7	1	28.4	28.4
Общий вес		28.4	

Изготовление конструкций и их монтаж производить в соответствии с требованиями:

- *ГОСТ 23118-99 "Конструкции стальные строительные"*
- *СП53-101-98 " Изготовление и контроль качества стальных строительных конструкций"*
- *СНиП 3.03.01.87 " Несущие ограждающие конструкции"*
- *СНиП II-23 81 " Стальные конструкции"*

3. *Размеры в скобках ,выполнить после сборки и сварки.*
4. *Острые кромки деталей и отверстий притупить по R=1мм.*
5. Все металлоконструкцию окрасить ГФ-021-(2 слоя)
6. *Места монтажных швов не грунтовать на 80мм.*

147,1-КМД

Изм.	Кол.уч	Лист	N док.	Подпись	Дата
Гл.Конс.					26.03.2016
					26.03.2016
					26.03.2016
					26.03.2016
Вед.Конс.					26.03.2016
Конструктор					26.03.2016

Балка

Б3-7

Котельная мощностью 150,8 М Вт состоящая из 7-и этапов строительства 1 этап строительства

Стадия	Масса	Масштаб
		1:10,15
Лист 140	Листов	

Взам. инв. N

Подпись и дата

Инв. N подл.